Динамическая грузоподъемность Cdyn = 35,1 KN

Статическая грузоподъемность Co = 23,2 KN

Одноступенчатое уплотнение 2S

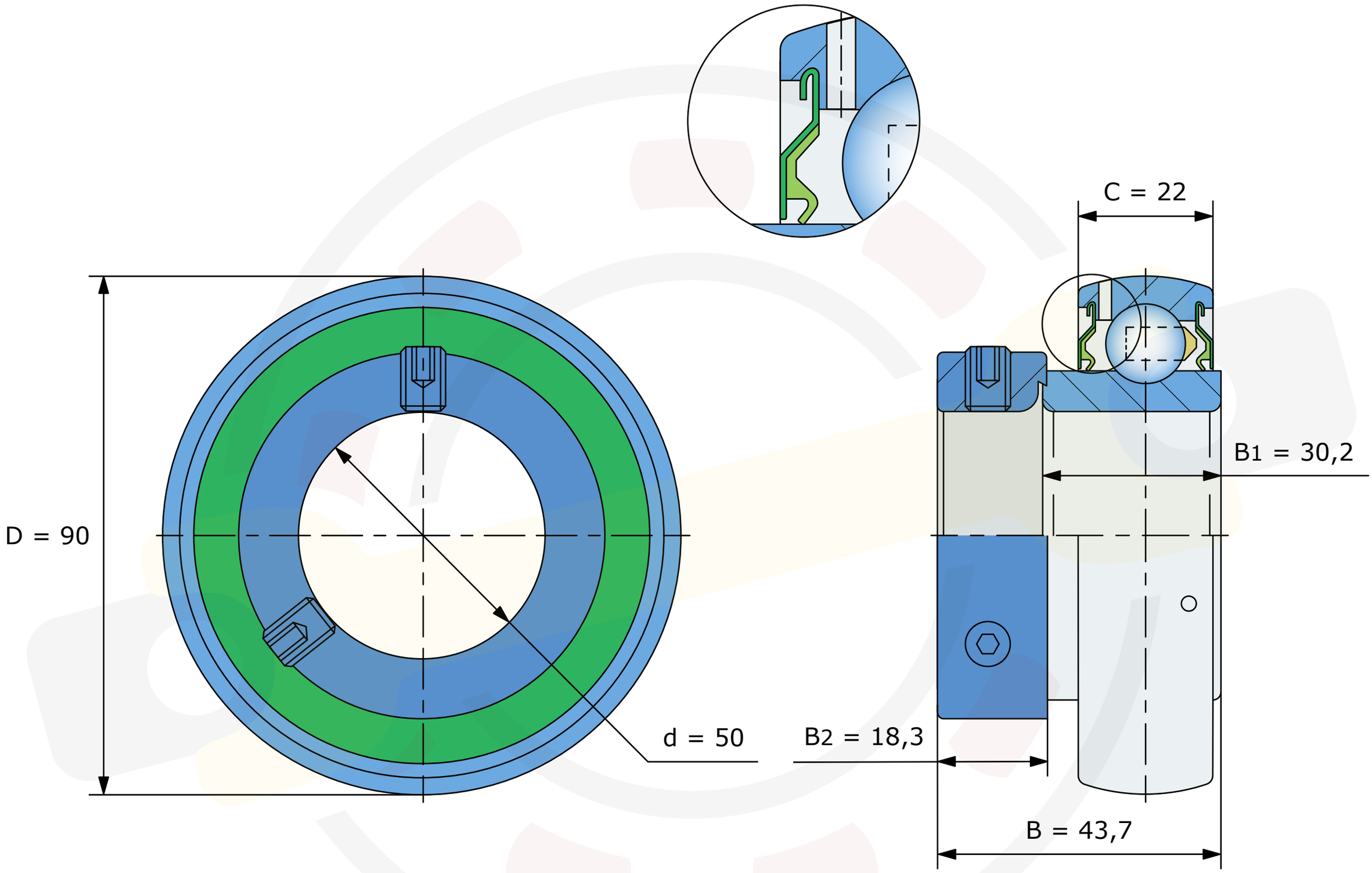

Размеры, мм

UY210-2S (FKL)

Вес 0,54 кг