Динамическая грузоподъемность Cdyn = 30,7 KN

Статическая грузоподъемность Co = 19 KN

Двухступенчатое уплотнение 2F

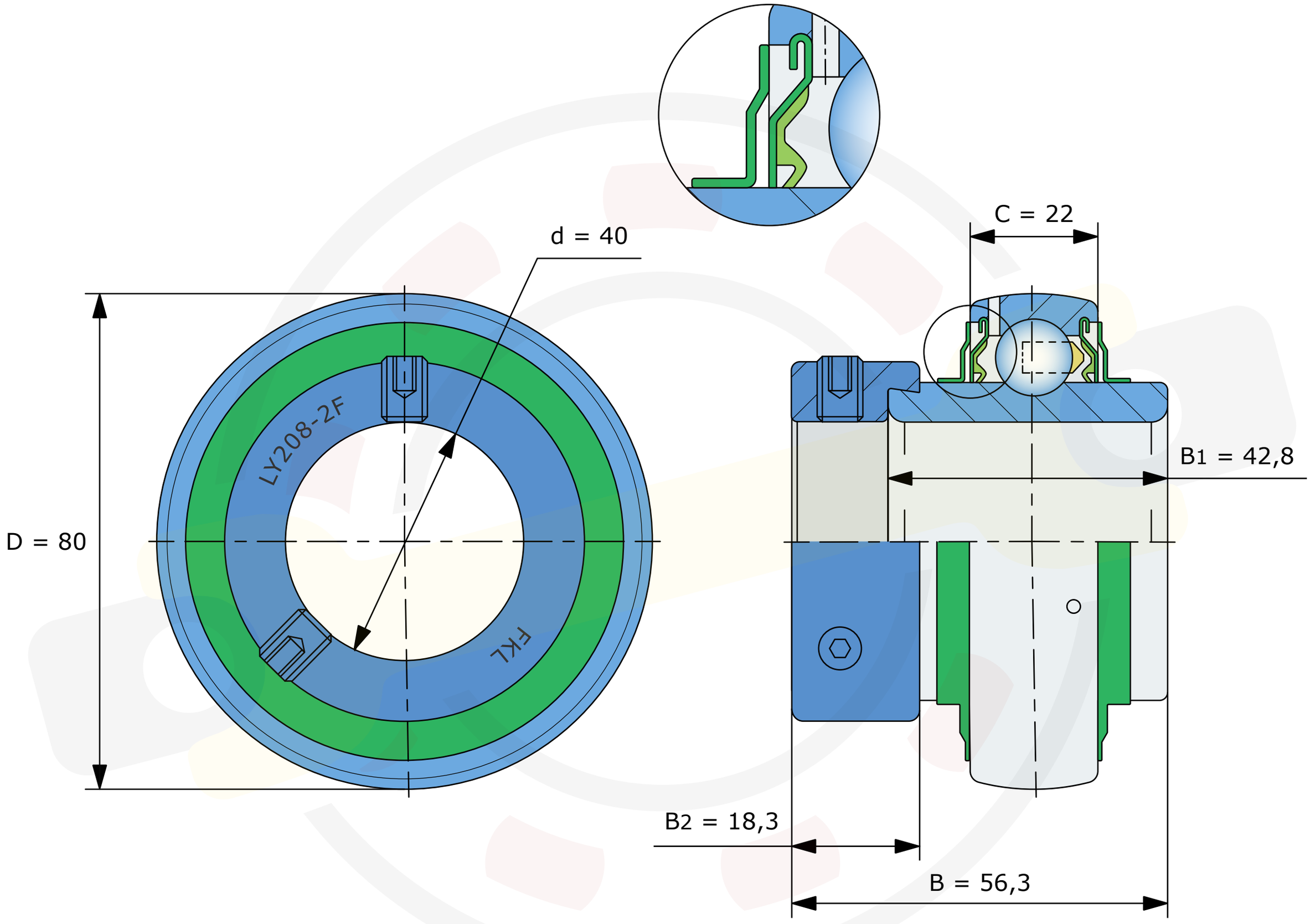


Размеры, мм

**LY208-2F (FKL)**

Вес 0,8 кг