Динамическая грузоподъемность Cdyn = 52,7 KN

Статическая грузоподъемность Co = 36 KN

Одноступенчатое уплотнение 2S

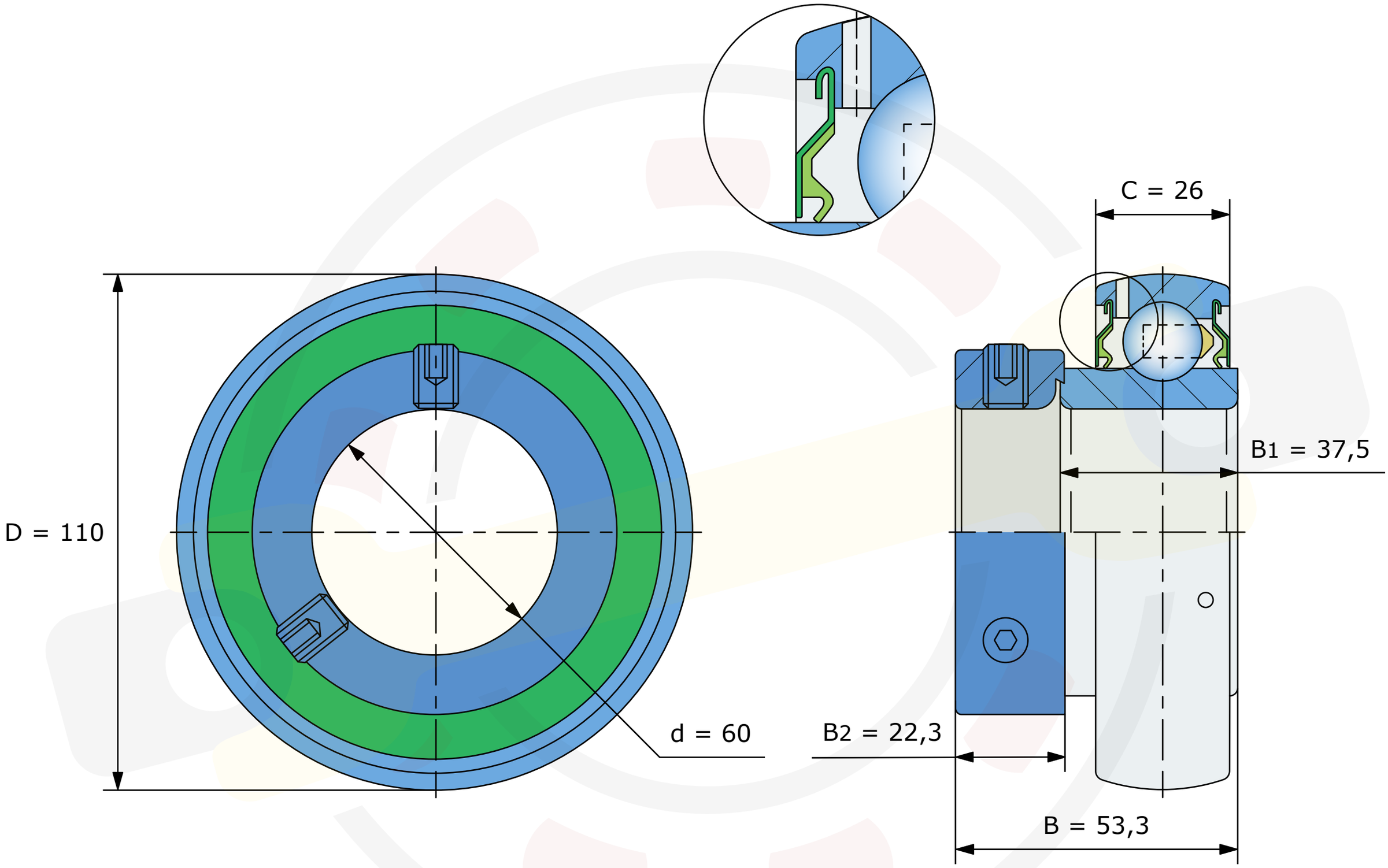

Размеры, мм

UY212-2S (FKL)

Вес 1,3 кг