Динамическая грузоподъемность Cdyn = 28,1 KN

Статическая грузоподъемность Co = 16 KN

Двухступенчатое уплотнение 2F

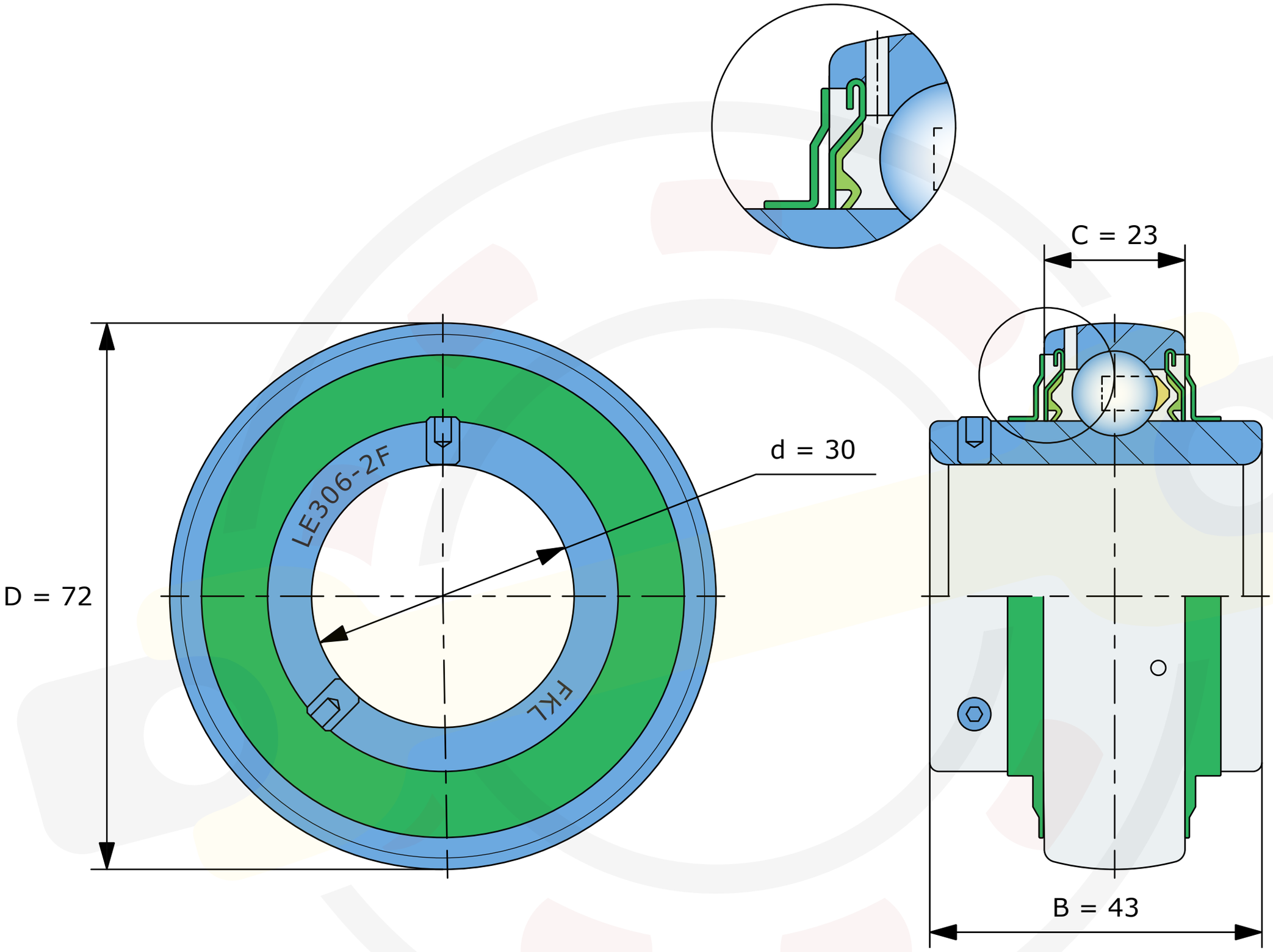

Размеры, мм

LE306-2F (FKL)

Вес 0,56 кг