Динамическая грузоподъемность Cdyn = 83,2 KN

Статическая грузоподъемность Co = 62 KN

Двухступенчатое уплотнение 2F

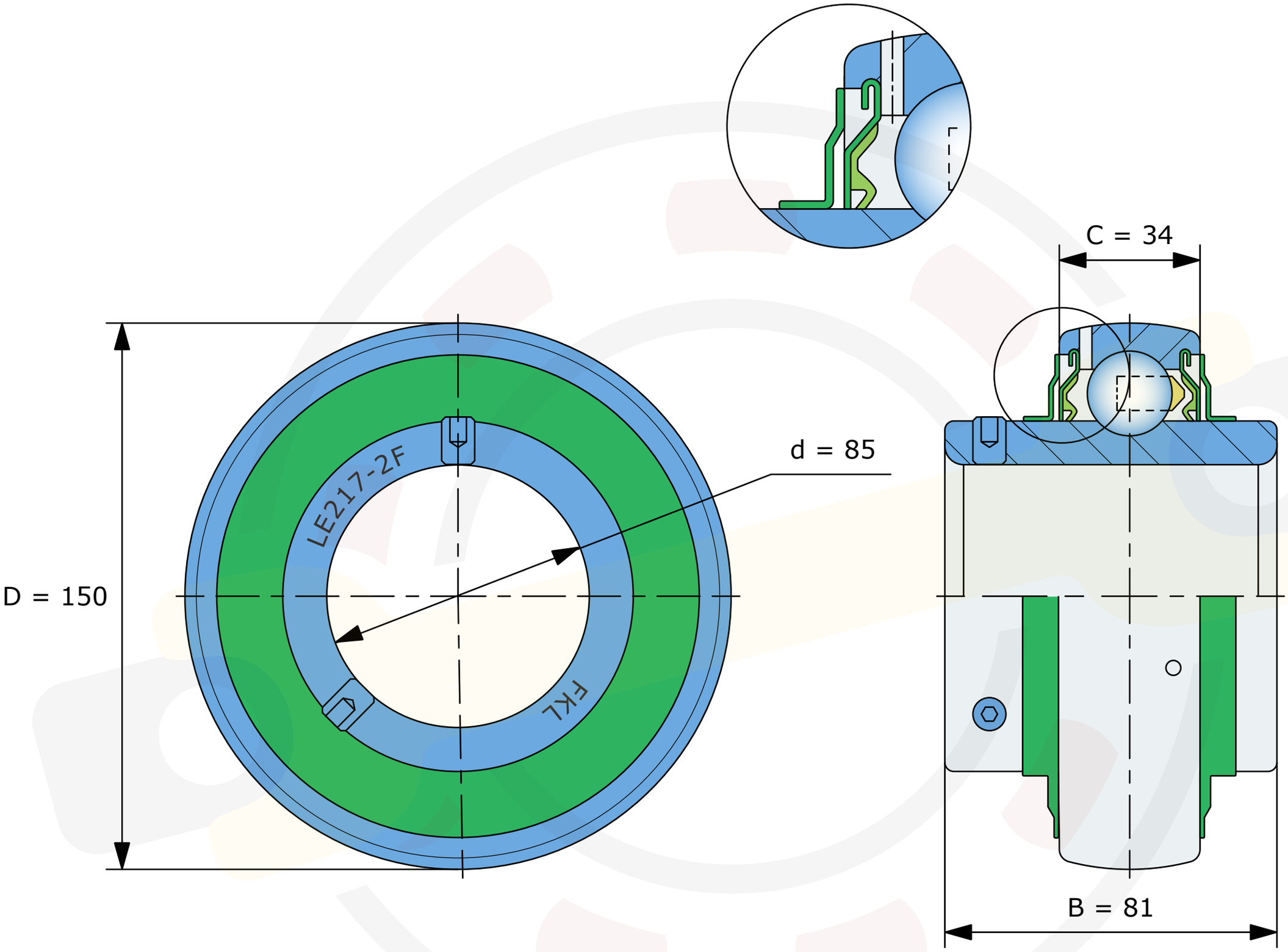

Размеры, мм

LE217-2F (FKL)

Вес 3,3 кг