Динамическая грузоподъемность Cdyn = 43,6 KN
Статическая грузоподъемность Co = 29 KN
Двухступенчатое уплотнение 2F

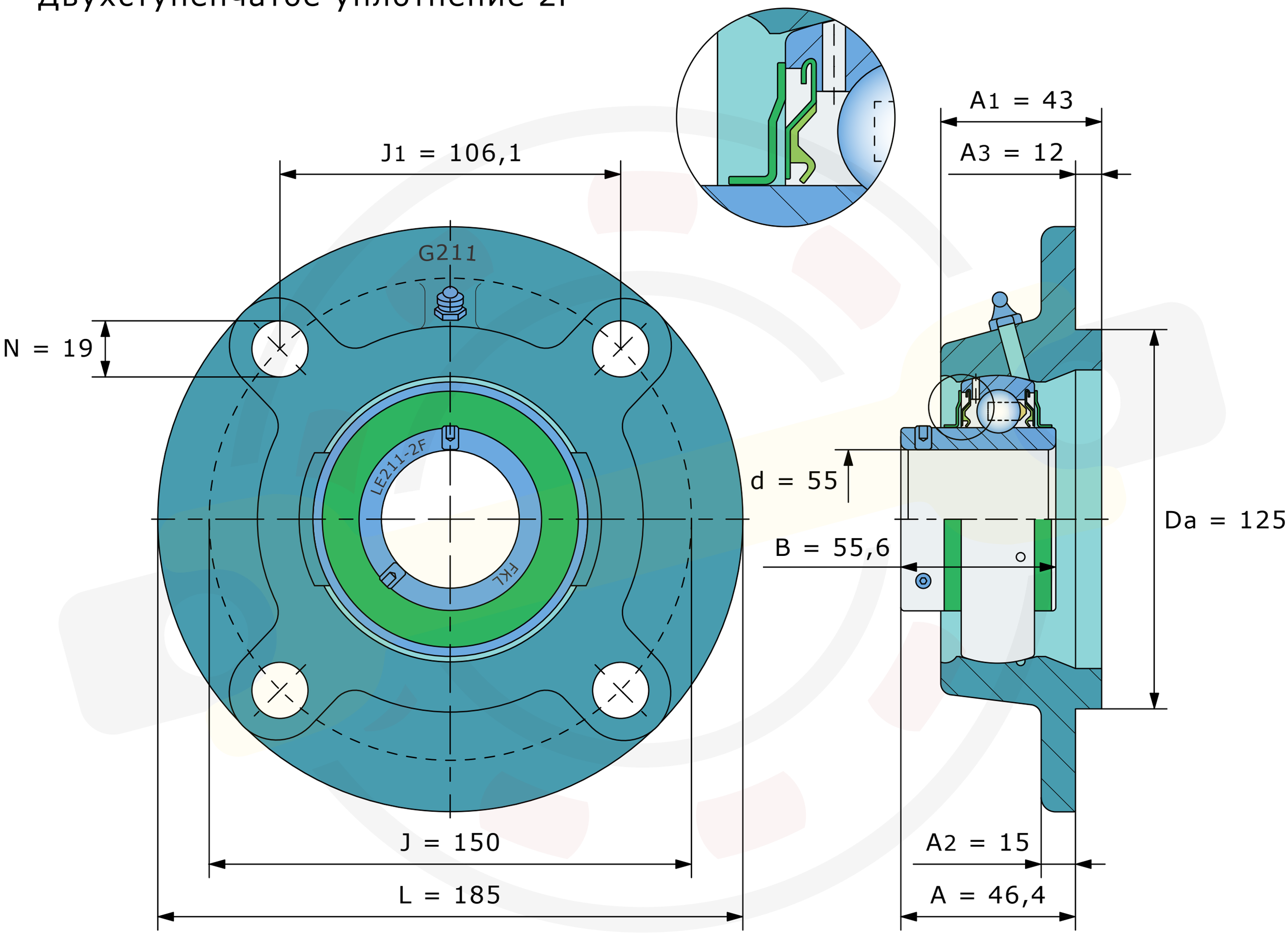

Размеры, мм

LEG211-2F (FKL)

Вес 4,07 кг