Динамическая грузоподъемность Cdyn = 57,2 KN
Статическая грузоподъемность Co = 40 KN
Двухступенчатое уплотнение 2F

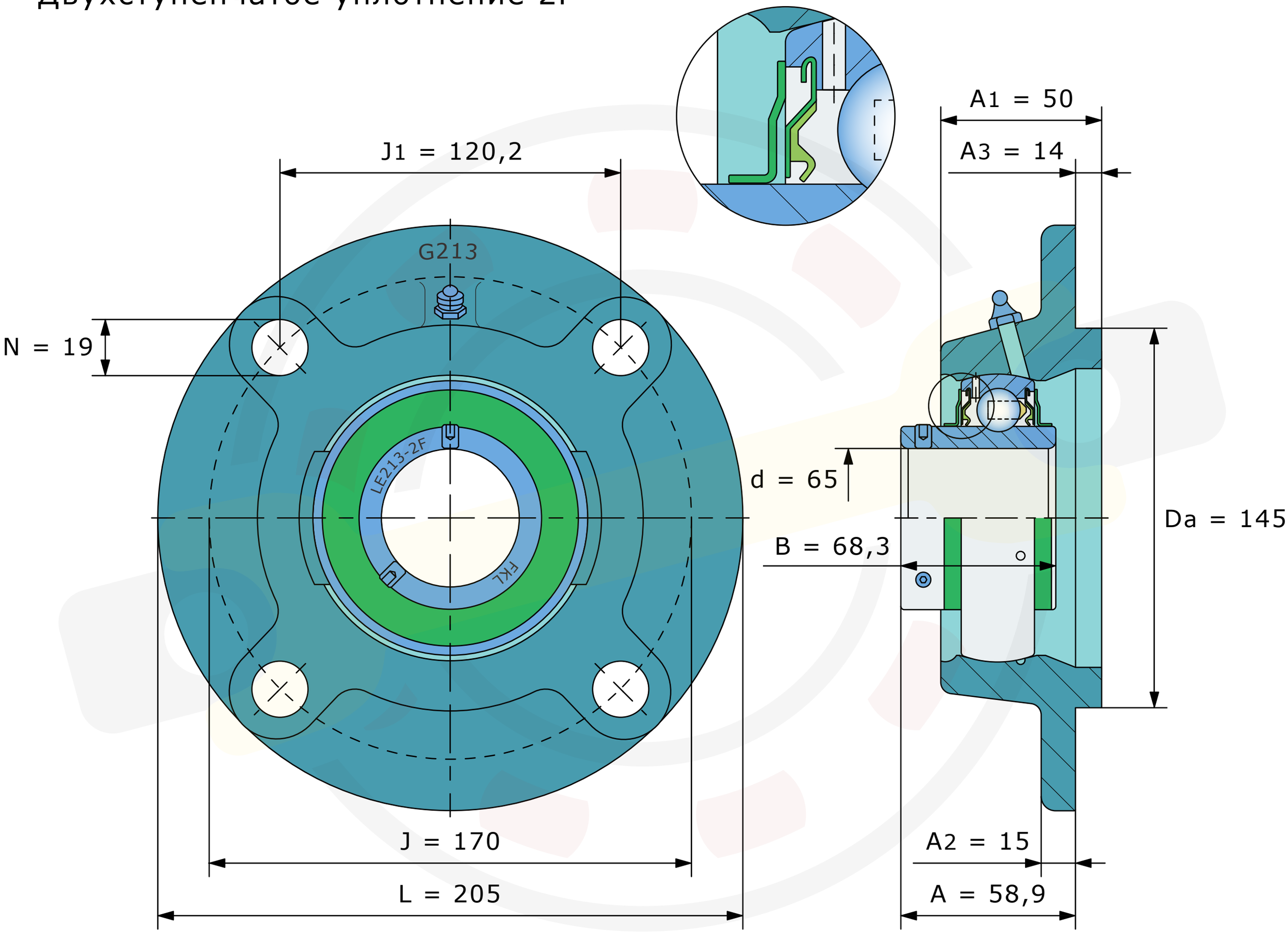

Размеры, мм

LEG213-2F (FKL)

Вес 5,85 кг