Динамическая грузоподъемность Cdyn = 35,1 KN

Статическая грузоподъемность Co = 23,2 KN

Двухступенчатое уплотнение 2F

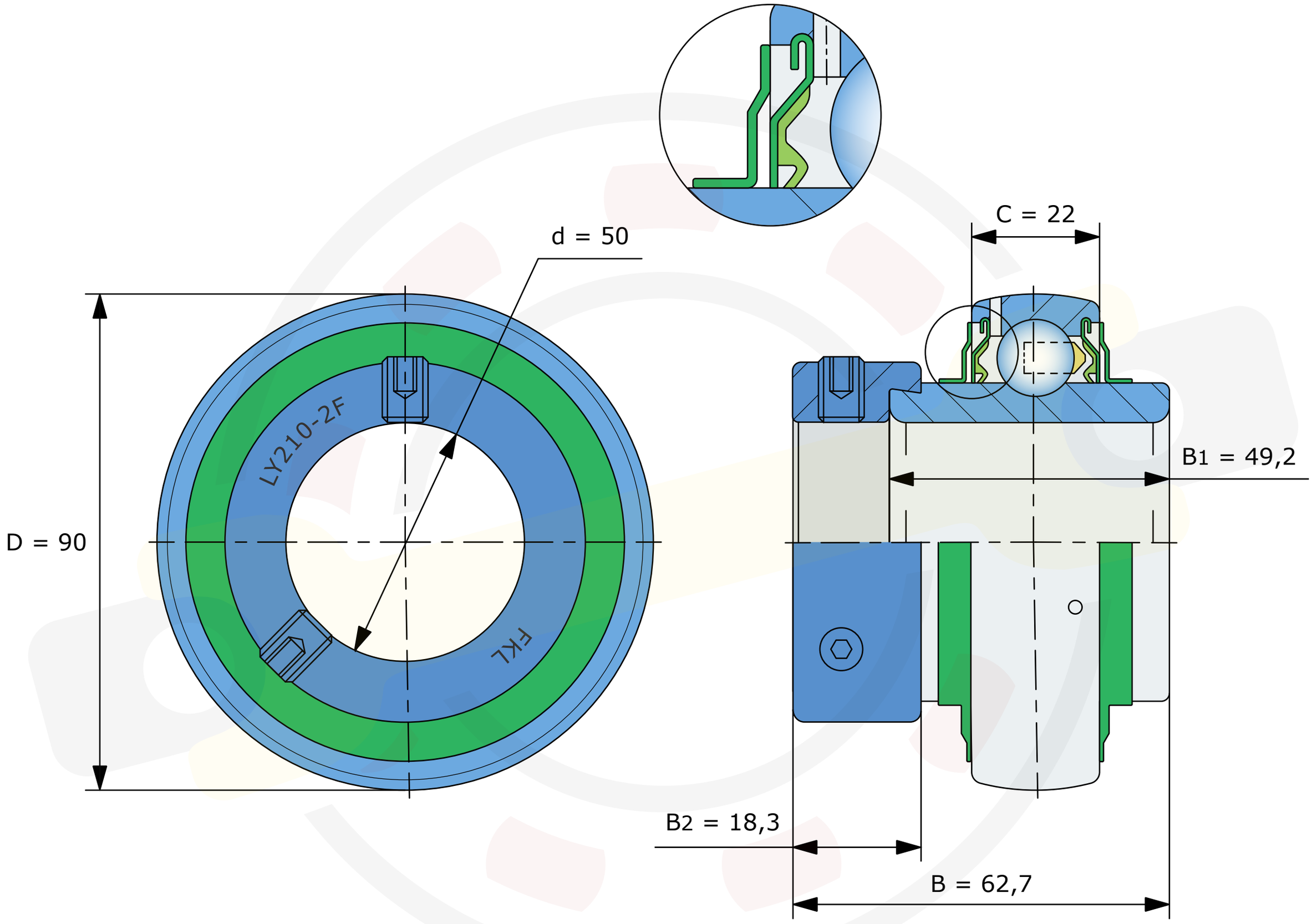

Размеры, мм

LY210-2F (FKL)

Вес 0,91 кг