Динамическая грузоподъемность Cdyn = 43,6 KN

Статическая грузоподъемность Co = 29 KN

Одноступенчатое уплотнение 2S

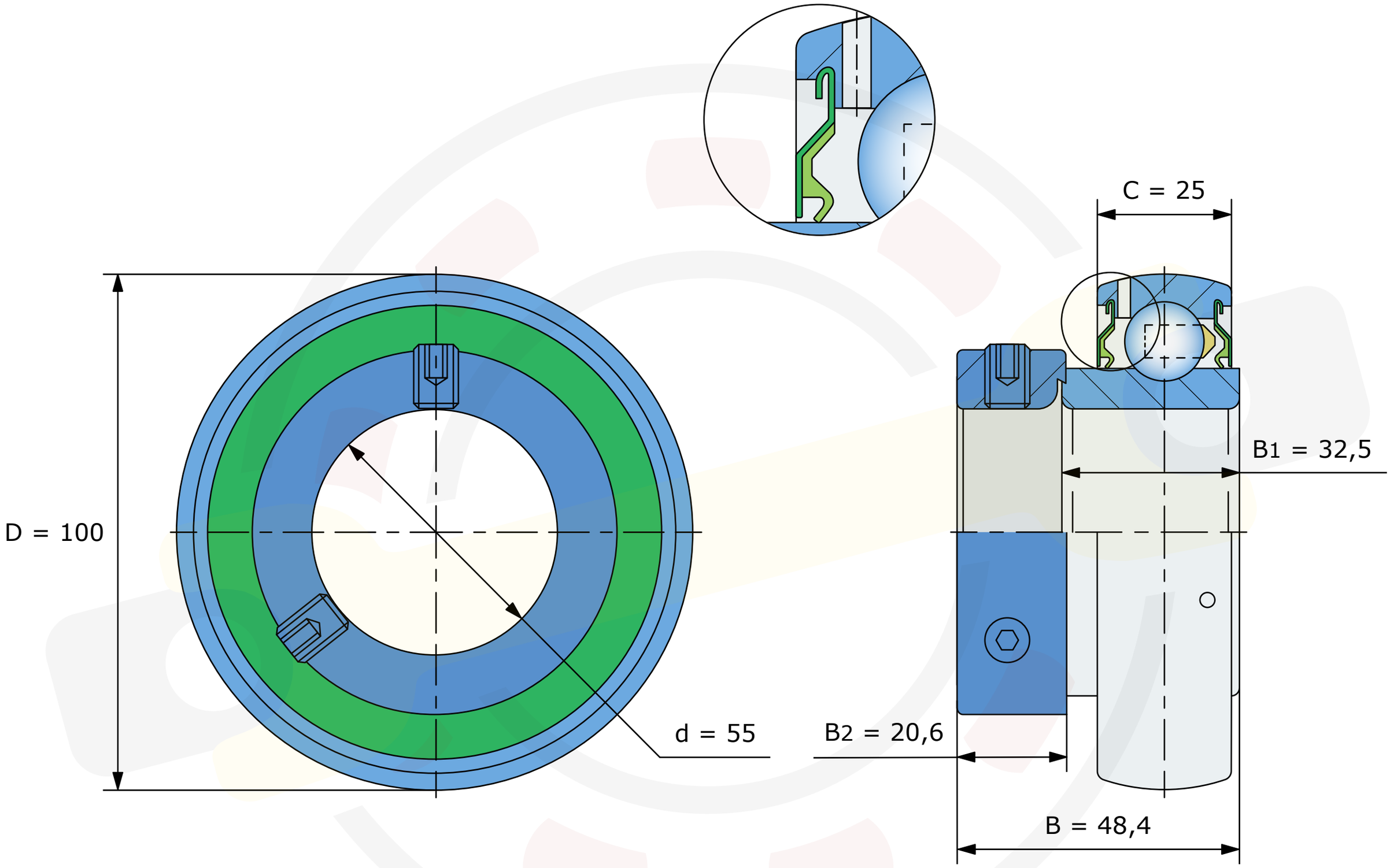


Размеры, мм

**UY211-2S (FKL)**

Вес 0,98 кг