Динамическая грузоподъемность Cdyn = 25,5 KN
Статическая грузоподъемность Co = 15,3 KN
Двухступенчатое уплотнение 2F

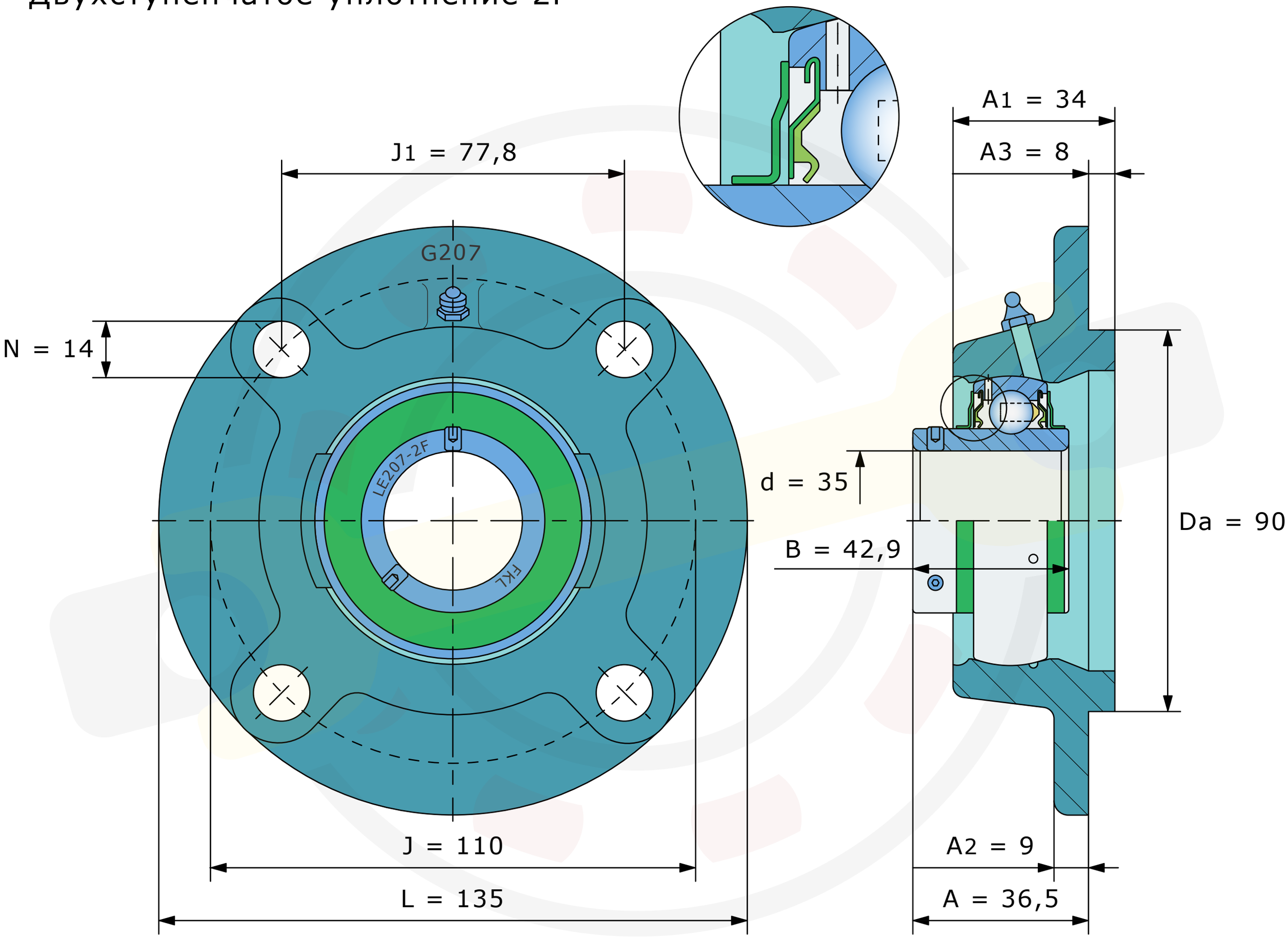

Размеры, мм

LEG207-2F (FKL)

Вес 1,64 кг