Динамическая грузоподъемность Cdyn = 35,1 KN
Статическая грузоподъемность Co = 23,2 KN
Двухступенчатое уплотнение 2F

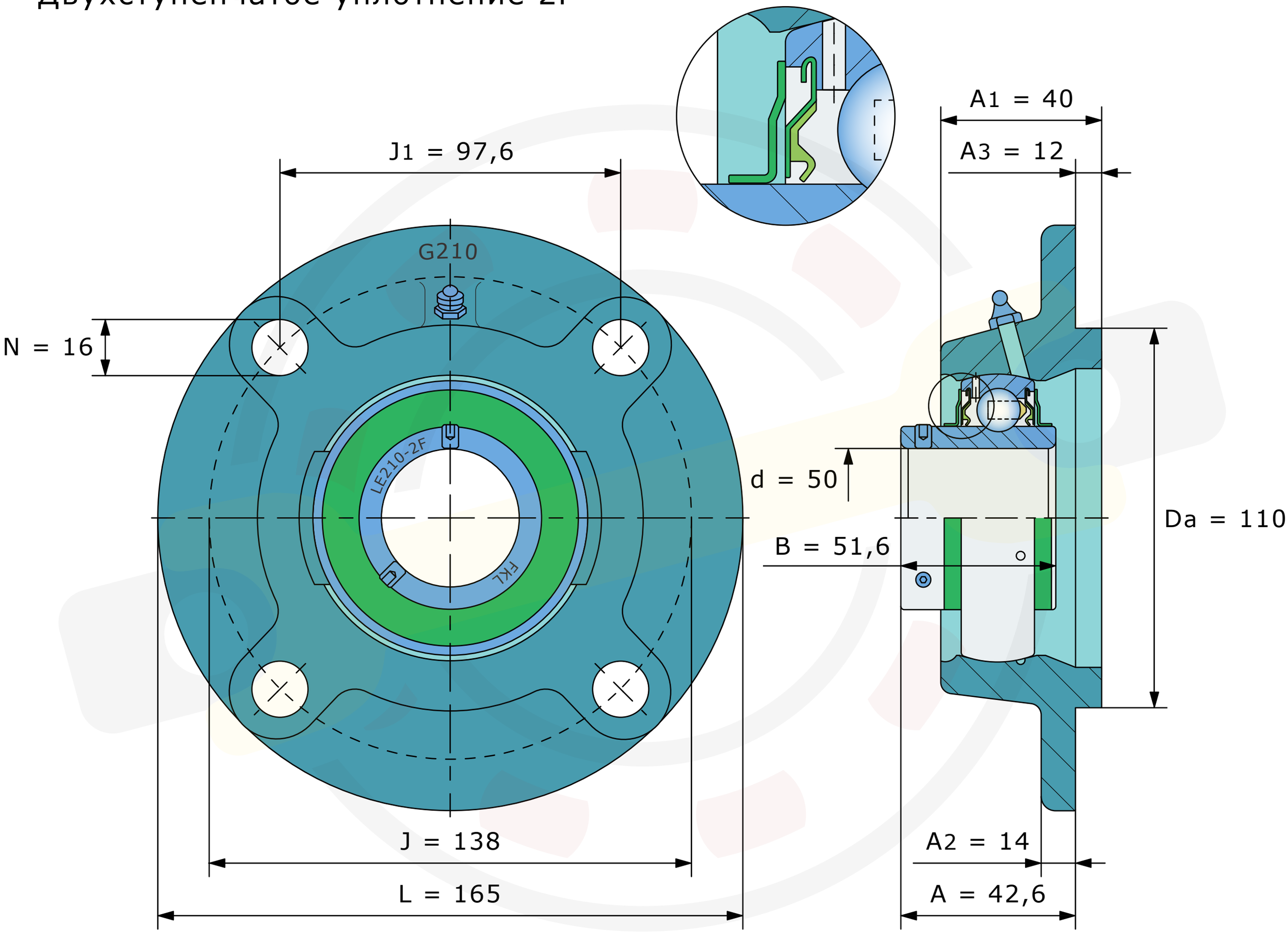

Размеры, мм

LEG210-2F (FKL)

Вес 2,93 кг