Динамическая грузоподъемность Cdyn = 30,7 KN

Статическая грузоподъемность Co = 19 KN

Двухступенчатое уплотнение 2F

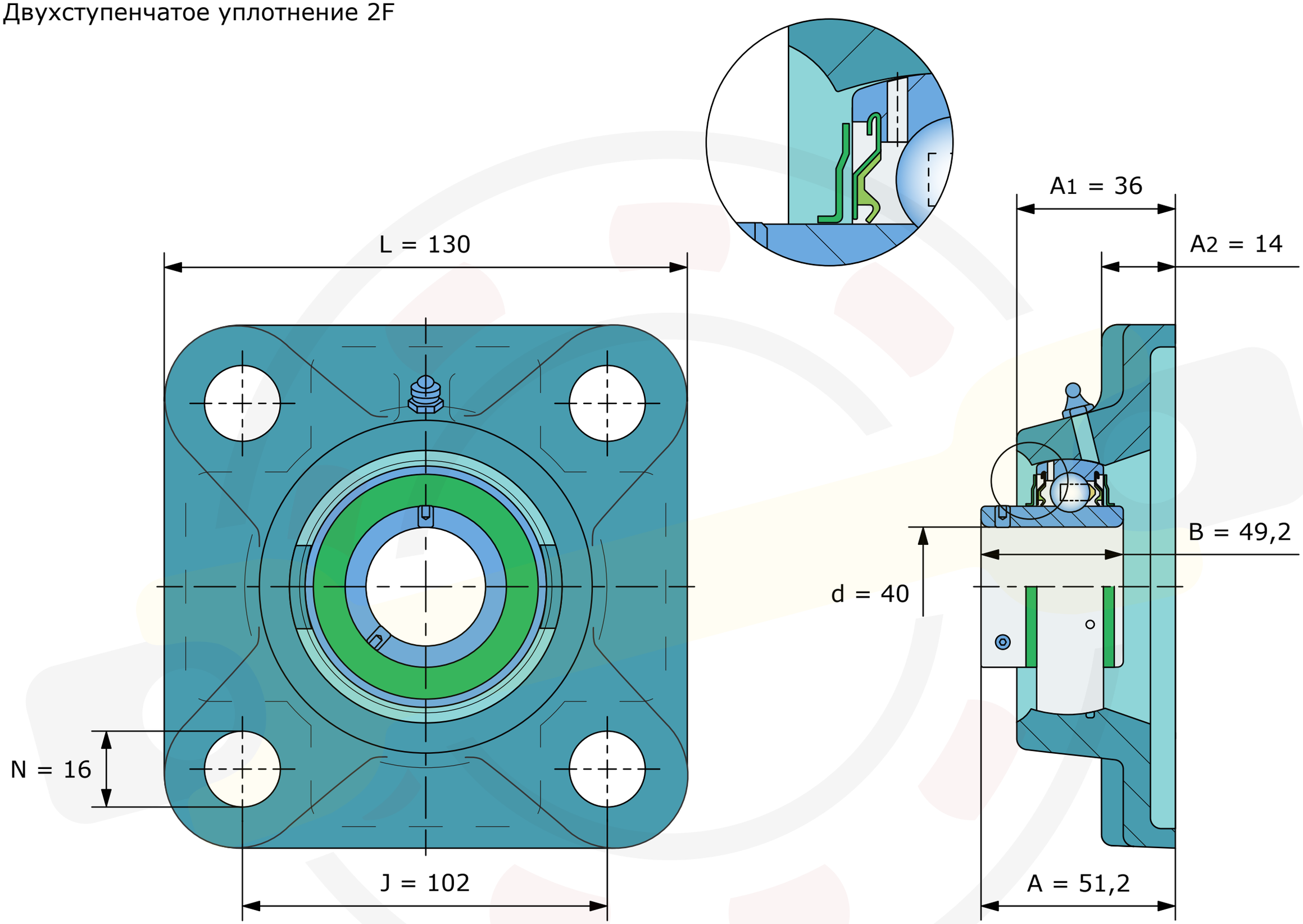

Размеры, мм

LEF208-2F (FKL)

Вес 1,79 кг